86Z8

ZF

КРУТЯЩИЙ МОМЕНТ (Нм) *TORQUE (Nm)*	**500**
ВНУТРЕННЕЕ ПЕРЕДАТОЧНОЕ ЧИСЛО *INTERNAL RATIO*	**0,92**

КОД ЗАКАЗА / *ORDERING CODE*

P 86Z8 XX Y ZZZ

1

МОДЕЛЬ / *MODEL*

КОРОБКА ОТБОРА МОЩНОСТИ / *POWER TAKE-OFF*

ВАРИАНТЫ УПРАВЛЕНИЯ / *CONTROL OPTION*
P1 = ПНЕВМАТИЧЕСКОЕ УПРАВЛЕНИЕ M12x1.5 С ФИТТИНГОМ / *PNEUMATIC M12x1.5 CONTROL WITH FITTING*
P2 = ПНЕВМАТИЧЕСКОЕ УПРАВЛЕНИЕ M12x1.5 БЕЗ ФИТТИНГА / *PNEUMATIC M12x1.5 CONTROL WITHOUT FITTING*

ОПЦИИ / *AVAILABLE OPTION*
0 = ОТСУТСТВУЕТ/ *NO OPTION*
2 = С КОМПЛЕКТОМ СМАЗКИ KLB 12 (195KL12P191)
WITH KLB 12 LUBRICATION KIT
5 = С ДАТЧИКОМ DIN 2.5 M16x1.5 / *WITH SWITCH DIN 2.5 M16x1.5*
7 = ДАТЧИК ВКЛЮЧЕНИЯ DIN 2.5 M16x1.5+KLB12
WITH SWITCH KIT DIN 2.5 M16x1.5+KLB12
9 = С ПРАВОЙ КОМПЛЕКТОМ СМАЗКИ KLB12 / *WITH KLB12 DX LUBRICATION KIT* (195KL12H591)

ТИП ФЛАНЦА / *OUTPUT VERSION*
294 = НАСОС ФЛАНЕЦ ISO С ПОДШИПНИКАМИ ВЫХОД НАЗАД / *REAR SE/R 4 HOLES PUMP*
740 = ФЛАНЕЦ DIN 00 ВЫХОД НАЗАД / *DIN 00 REAR FLANGE*
741 = ФЛАНЕЦ SPICER 1120 ВЫХОД НАЗАД / *SPICER 1120 REAR FLANGE*
742 = ФЛАНЕЦ DIN 10 ВЫХОД НАЗАД / *DIN 10 REAR FLANGE*
743 = ФЛАНЕЦ SPICER 1300 (АНАЛОГ УАЗ) ВЫХОД НАЗАД / *SPICER 1300 REAR FLANGE*

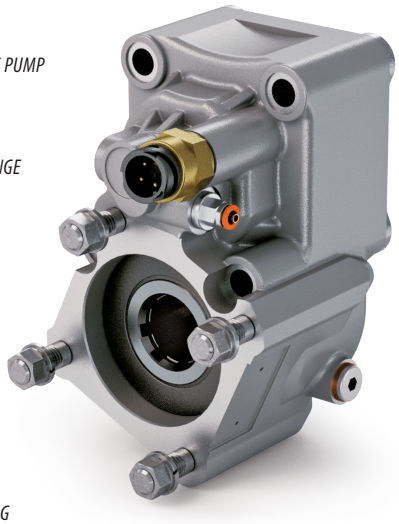

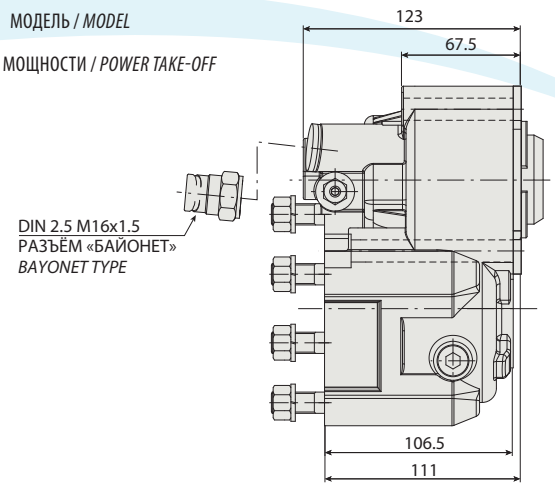

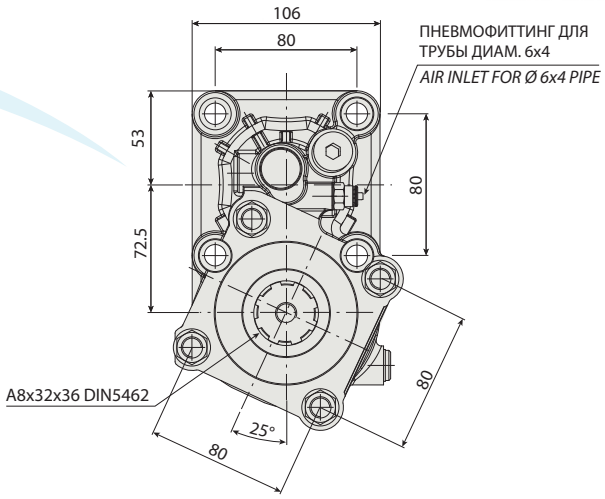

НАПРАВЛЕНИЕ ДВИЖЕНИЯ
VEHICLE MOTION DIRECTION

P	Требуемая мощность отбора на выходе КОМ *Required PTO output power in kW*
N	Скорость на выходе КОМ *PTO output speed in rpm*
M	Требуемый крутящий момент = 9552 (P/n) *Required torque = 9552 (P/n)*
Mn	Номинальный крутящий момент (см. параметры КОМ) *Nominal torque, see PTO catalogue*
Kt	Коэффицент нагрузки = 100 (M/Нм) *Load coefficient = 100 (M/Mn)*
t	Ожидаемый срок службы КОМ *PTO expected operating life in hours*

ГРАФИК / *PRESSURE DIAGRAM*

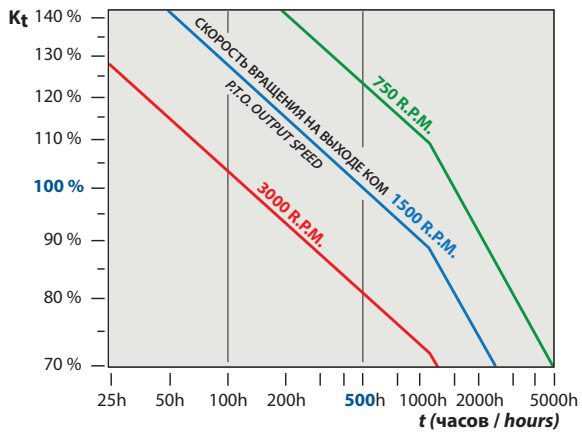

Коробки отбора мощности расчитаны на гарантированный рабочий жизненый цикл в 500 часов при 1500 об/мин и максимальном крутящем моменте. На диаграмме расчитан жизненый цикл КОМ при других параметрах работы.

Pto's are designed for a calculated operating life of 500 working hours at 1500 rpm. The following diagram indicates the expected PTO operating life in the case of different operating conditions.

INTERPUMP HYDRAULICS

Компания IPH оставляет за собой право на внесение любых изменений в указанные в данном каталоге технические характеристики без предварительного уведомления. Указанные данные не являются обязательными.
IPH reserves the right to modify the technical data mentioned into this catalogue without notice. The herewith mentioned data are not bounding.

86Z8
ZF

ТЕХНИЧЕСКИЕ ХАРАКТЕРИСТИКИ / *TECHNICAL DATA*

КРУТЯЩИЙ МОМЕНТ (Нм) *TORQUE (Nm)*	500
ВНУТРЕННЕЕ ПЕРЕДАТОЧНОЕ ЧИСЛО *INTERNAL RATIO*	0,92
КОЛ-ВО ЗУБЬЕВ *TEETH NUMBER*	12

КОМПЛЕКТ СМАЗКИ / *LUBRICATION KIT*

195KLB35000	KLB35

ИНДИКАТОРЫ ВКЛЮЧЕНИЯ / *SWITCH KIT*

194KSP26000	DIN 2.5 M16x1.5

ПЕРЕХОДНИК UNI - ISO / *CONVERSION KIT*

ПНЕВМАТИЧЕСКИЙ / МЕХАНИЧЕСКИЙ *PNEUMATIC / MECHANIC*	UNI от/*from* DIN 5462 SE/R 606X03RZ000

1

ТЕХНИЧЕСКИЕ ПАРАМЕТРЫ / *TECHNICAL SPECIFICATIONS*

КОРОБКА ПЕРЕДАЧ *GEARBOX*	ПЕРЕДАТОЧНОЕ ОТНОШЕНИЕ НА 1-ОЙ СКОРОСТИ *1ST GEAR RATIO*	СТОРОНА УСТАНОВКИ КОМ *ASSEMBLY SIDE*	НАПРАВЛЕНИЕ ВРАЩЕНИЯ *ROTATION DIRECTION*	ОБОРОТЫ В МИНУТУ *SPEED* ПОВЫШЕННАЯ *FAST*	СТАНД. *SLOW*	КРУТЯЩИЙ МОМЕНТ (Нм) *OUTPUT TORQUE (Nm)*	МОНТАЖНЫЙ КОМПЛЕКТ *ASSEMBLY KIT* СТАНДАРТ *STD*	SE/R	АДАПТЕР *ADAPTER*	ПРОСТАВКА *SHIM*	МОНТАЖНЫЙ КОМПЛЕКТ АДАПТЕРА *ADAPTER ASSEMBLY KIT*
ZF 5-35	5,6400	●	↺		580	500	K783				
ZF 5-35	6,4500	●	↺		500	500	K783				
ZF 5-35	6,7500	●	↺		483	500	K783				
ZF 5-35	6,7900	●	↺		614	500	K783				
ZF 5-35	7,6500	●	↺		426	500	K783				
ZF 5-35	8,020	●	↺		407	500	K783				
ZF 5-680	7,4300	●	↺		396	500	K783				
ZF 6 AS 700 TO	6,0200	●	↺		524	500	K781				
ZF 6 S 850 DT 1.00	8,5100	●	↺		386	500	K915				
ZF 6 S 850 OD 0.79	6,7200	●	↺		490	500	K915				
ZF 6-36	6,0600	●	↺		537	500	K781				
ZF 6-36	7,4300	●	↺		442	500	K781				
ZF 6-36	8,9700	●	↺		368	500	K781				
ZF 6-36 / 0,80	6,9300	●	↺		469	500	K781				
ZF 6-36+GV36/6.32	7,4300	●	↺	515	442	500	K781				
ZF 6-36+GV36/7.43	8,9700	●	↺	444	368	500	K781				
ZF 6 S 700 TO	6,0200	●	↺		524	500	K781				

На нашем сайте вы можете найти актуальный список КПП совместимых с данной КОМ (www.webpto.com, раздел Коробка Передач).
For the complete and updated List of Gearboxes to match with this PTO, please visit our website (www.webpto.com, Gearboxes Section).

Компания IPH оставляет за собой право на внесение любых изменений в указанные в данном каталоге технические характеристики без предварительного уведомления. Указанные данные не являются обязательными.
IPH reserves the right to modify the technical data mentioned into this catalogue without notice.
The herewith mentioned data are not bounding.