30H1
HINO

КРУТЯЩИЙ МОМЕНТ (Нм) *TORQUE (Nm)*	**250**
ВНУТРЕННЕЕ ПЕРЕДАТОЧНОЕ ЧИСЛО *INTERNAL RATIO*	**1,23**

КОД ЗАКАЗА / *ORDERING CODE*

P 30H1 XX Y ZZZ

ТИП ФЛАНЦА / *OUTPUT VERSION*
101 = ВЫХОД ВПЕРЁД ПОД НАСОС С ФЛАНЦЕМ UNI (3 БОЛТА) *FRONT UNI 3 HOLES PUMP*
201 = ВЫХОД НАЗАД ПОД НАСОС С ФЛАНЦЕМ UNI (3 БОЛТА) *REAR UNI 3 HOLES PUMP*
291 = ВЫХОД НАЗАД ПОД НАСОС С ФЛАНЦЕМ UNI/R (3 БОЛТА) *REAR UNI/R 3 HOLES PUMP*
501 = ФЛАНЕЦ SPICER 1120 ВЫХОД НАЗАД / *SPICER 1120 REAR FLANGE*
503 = ФЛАНЕЦ SPICER 1300 (АНАЛОГ УАЗ) ВЫХОД НАЗАД *SPICER 1300 REAR FLANGE*
511 = ФЛАНЕЦ DIN 10 ВЫХОД НАЗАД / *DIN 10 REAR FLANGE*
512 = ФЛАНЕЦ DIN 00 ВЫХОД НАЗАД / *DIN 00 REAR FLANGE*

ОПЦИИ / *AVAILABLE OPTION*
0 = ОТСУТСТВУЕТ/ *NO OPTION*
1 = ИНСПЕКЦИОННОЕ ОТВЕРСТИЕ / *INSPECTION PLUG*
2 = С ЗАЩИТНОЙ КРЫШКОЙ / *WITH PROTECTING COVER*
5 = С ДАТЧИКОМ DIN 2.5 M16x1.5 / *WITH SWITCH DIN 2.5 M16x1.5*

ВАРИАНТЫ УПРАВЛЕНИЯ / *CONTROL OPTION*
M1 = МЕХАНИЧЕСКОЕ УПРАВЛЕНИЕ / *MECHANIC CONTROL*
M2 = ПЕРЕДНЕЕ И ЗАДНЕЕ МЕХАНИЧЕСКОЕ УПРАВЛЕНИЕ / *FRONT AND REAR MECHANIC CONTROL*
M3 = ПЕРЕДНЕЕ МЕХАНИЧЕСКОЕ УПРАВЛЕНИЕ / *FRONT MECHANIC CONTROL*
P1 = ПНЕВМАТИЧЕСКОЕ УПРАВЛЕНИЕ M12x1.5 / *PNEUMATIC CONTROL M12x1.5*

МОДЕЛЬ / *MODEL*

КОРОБКА ОТБОРА МОЩНОСТИ / *POWER TAKE-OFF*

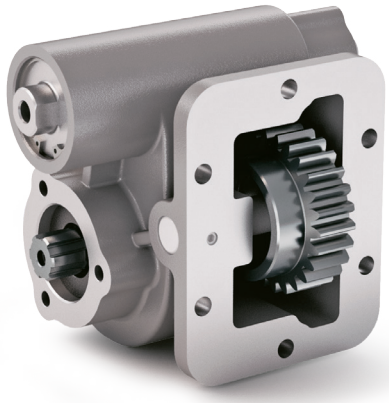

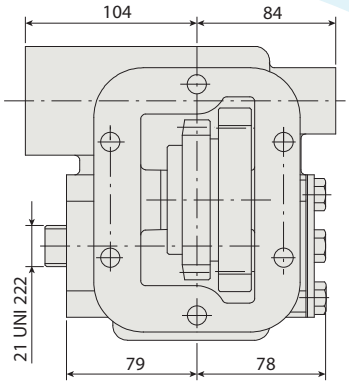

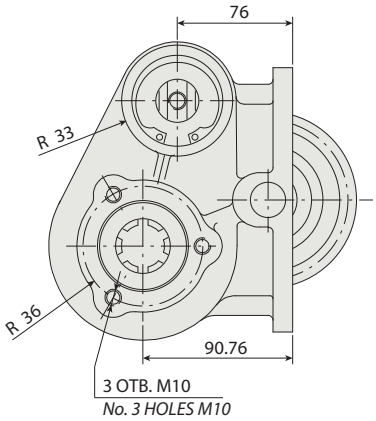

НАПРАВЛЕНИЕ ДВИЖЕНИЯ
VEHICLE MOTION DIRECTION

P	Требуемая мощность отбора на выходе КОМ *Required PTO output power in kW*
N	Скорость на выходе КОМ *PTO output speed in rpm*
M	Требуемый крутящий момент = 9552 (P/n) *Required torque = 9552 (P/n)*
Mn	Номинальный крутящий момент (см. параметры КОМ) *Nominal torque, see PTO catalogue*
Kt	Коэффицент нагрузки = 100 (M/Нм) *Load coefficient = 100 (M/Mn)*
t	Ожидаемый срок службы КОМ *PTO expected operating life in hours*

ГРАФИК / *PRESSURE DIAGRAM*

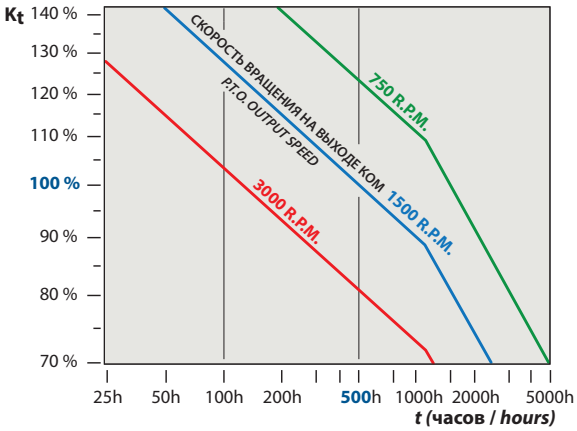

Коробки отбора мощности расчитаны на гарантированный рабочий жизненый цикл в 500 часов при 1500 об/мин и максимальном крутящем моменте. На диаграмме расчитан жизненый цикл КОМ при других параметрах работы.

Pto's are designed for a calculated operating life of 500 working hours at 1500 rpm. The following diagram indicates the expected PTO operating life in the case of different operating conditions.

INTERPUMP HYDRAULICS

Компания IPH оставляет за собой право на внесение любых изменений в указанные в данном каталоге технические характеристики без предварительного уведомления. Указанные данные не являются обязательными.
IPH reserves the right to modify the technical data mentioned into this catalogue without notice. The herewith mentioned data are not bounding.

30H1
HINO

ТЕХНИЧЕСКИЕ ХАРАКТЕРИСТИКИ / *TECHNICAL DATA*

КРУТЯЩИЙ МОМЕНТ (Нм) *TORQUE (Nm)*	250
ВНУТРЕННЕЕ ПЕРЕДАТОЧНОЕ ЧИСЛО *INTERNAL RATIO*	1,23
КОЛ-ВО ЗУБЬЕВ *TEETH NUMBER*	16

НАБОР ФЛАНЦА / *FLANGE KIT*

197KFL01000	SPICER 1120 21UNI222
197KFL03000	SPICER 1300 21UNI222
197KFL11000	DIN 10 21UNI222
197KFL12000	DIN 00 21UNI222

ПЕРЕХОДНИК UNI - ISO / *CONVERSION KIT*

ПНЕВМАТИЧЕСКИЙ / МЕХАНИЧЕСКИЙ *PNEUMATIC / MECHANIC*	196KMC01000
МЕХАНИЧЕСКИЙ / ПНЕВМАТИЧЕСКИЙ *MECHANIC / PNEUMATIC*	196KMP01000

КРЕПЕЖНЫЙ НАБОР / *BRACKET KIT*

190ST207600	ДЛЯ 2076 *FOR 2076*

1

ТЕХНИЧЕСКИЕ ПАРАМЕТРЫ / *TECHNICAL SPECIFICATIONS*

КОРОБКА ПЕРЕДАЧ *GEARBOX*	ПЕРЕДАТОЧНОЕ ОТНОШЕНИЕ НА 1-ОЙ СКОРОСТИ *1ST GEAR RATIO*	СТОРОНА УСТАНОВКИ КОМ *ASSEMBLY SIDE*	НАПРАВЛЕНИЕ ВРАЩЕНИЯ *ROTATION DIRECTION*	ОБОРОТЫ В МИНУТУ *SPEED* ПОВЫШЕННАЯ *FAST*	СТАНД. *SLOW*	КРУТЯЩИЙ МОМЕНТ (Нм) *OUTPUT TORQUE (Nm)*	МОНТАЖНЫЙ КОМПЛЕКТ *ASSEMBLY KIT* СТАНДАРТ *STD*	SE/R	АДАПТЕР *ADAPTER*	ПРОСТАВКА *SHIM*	МОНТАЖНЫЙ КОМПЛЕКТ АДАПТЕРА *ADAPTER ASSEMBLY KIT*
HINO HX 07	6,2300	◀□	↺		667	250	K818		602AD245000	6036SP15000	K814

На нашем сайте вы можете найти актуальный список КПП совместимых с данной КОМ (www.webpto.com, раздел Коробка Передач).
For the complete and updated List of Gearboxes to match with this PTO, please visit our website (www.webpto.com, Gearboxes Section).

Компания IPH оставляет за собой право на внесение любых изменений в указанные в данном каталоге технические характеристики без предварительного уведомления. Указанные данные не являются обязательными.
IPH reserves the right to modify the technical data mentioned into this catalogue without notice.
The herewith mentioned data are not bounding.