HYUNDAI

INTERPUMP HYDRAULICS

13K1
HYUNDAI

КРУТЯЩИЙ МОМЕНТ (Нм) *TORQUE (Nm)*	**250**
ВНУТРЕННЕЕ ПЕРЕДАТОЧНОЕ ЧИСЛО *INTERNAL RATIO*	**1,40**

КОД ЗАКАЗА / *ORDERING CODE*

P 13K1 XX Y ZZZ

ТИП ФЛАНЦА / *OUTPUT VERSION*
201 = ВЫХОД НАЗАД ПОД НАСОС С ФЛАНЦЕМ UNI (3 БОЛТА) *REAR UNI 3 HOLES PUMP*
204 = НАСОС ФЛАНЕЦ ISO ВЫХОД НАЗАД / *REAR SE 4 HOLES PUMP*
501 = ФЛАНЕЦ SPICER 1120 ВЫХОД НАЗАД / *SPICER 1120 REAR FLANGE*
503 = ФЛАНЕЦ SPICER 1300 (АНАЛОГ УАЗ) ВЫХОД НАЗАД *SPICER 1300 REAR FLANGE*
511 = ФЛАНЕЦ DIN 10 ВЫХОД НАЗАД / *DIN 10 REAR FLANGE*
512 = ФЛАНЕЦ DIN 00 ВЫХОД НАЗАД / *DIN 00 REAR FLANGE*
550 = ВОЗМОЖЕОСТЬ УСТАНОВКИ ФЛАНЦА *PREARRANGED FOR FLANGE COUPLING*

ОПЦИИ / *AVAILABLE OPTION*
1 =ИНСПЕКЦИОННОЕ ОТВЕРСТИЕ / *INSPECTION PLUG*
5 = С ДАТЧИКОМ DIN 2.5 M16x1.5 / *WITH SWITCH DIN 2.5 M16x1.5*

ВАРИАНТЫ УПРАВЛЕНИЯ / *CONTROL OPTION*
P1 = ПНЕВМАТИЧЕСКОЕ УПРАВЛЕНИЕ 1/8" GAS / *PNEUMATIC CONTROL 1/8" GAS*

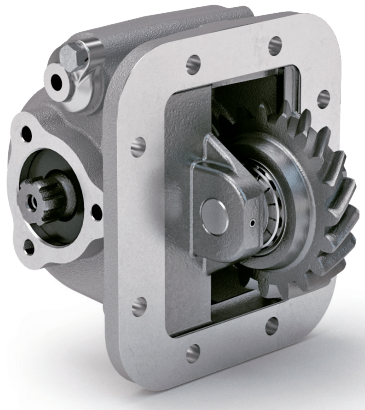

1

МОДЕЛЬ / *MODEL*

КОРОБКА ОТБОРА МОЩНОСТИ / *POWER TAKE-OFF*

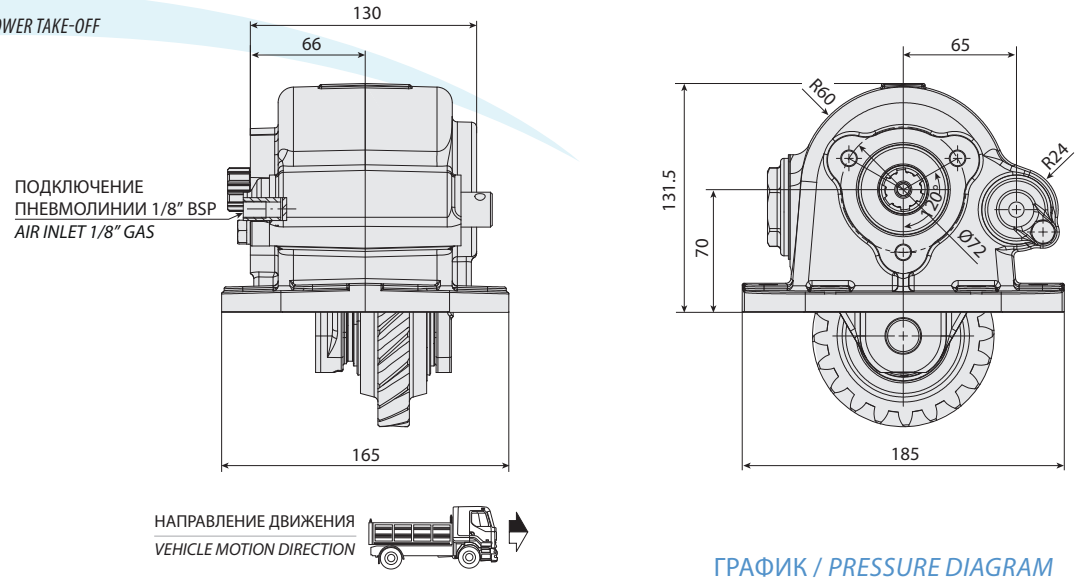

P	Требуемая мощность отбора на выходе КОМ *Required PTO output power in kW*
N	Скорость на выходе КОМ *PTO output speed in rpm*
M	Требуемый крутящий момент = 9552 (P/n) *Required torque = 9552 (P/n)*
Mn	Номинальный крутящий момент (см. параметры КОМ) *Nominal torque, see PTO catalogue*
Kt	Коэффицент нагрузки = 100 (M/Hм) *Load coefficient = 100 (M/Mn)*
t	Ожидаемый срок службы КОМ *PTO expected operating life in hours*

ГРАФИК / *PRESSURE DIAGRAM*

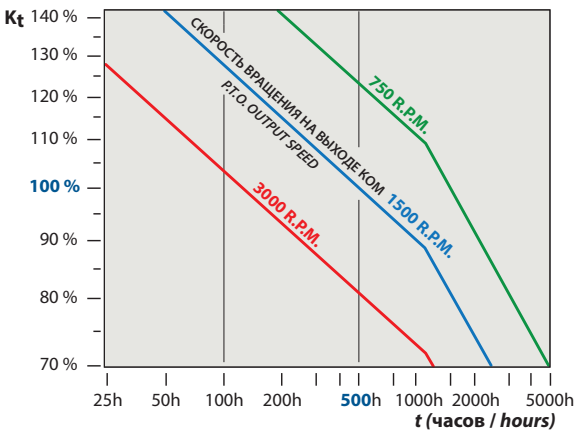

Коробки отбора мощности расчитаны на гарантированный рабочий жизненый цикл в 500 часов при 1500 об/мин и максимальном крутящем моменте. На диаграмме расчитан жизненый цикл КОМ при других параметрах работы.

Pto's are designed for a calculated operating life of 500 working hours at 1500 rpm. The following diagram indicates the expected PTO operating life in the case of different operating conditions.

INTERPUMP HYDRAULICS

Компания IPH оставляет за собой право на внесение любых изменений в указанные в данном каталоге технические характеристики без предварительного уведомления. Указанные данные не являются обязательными.
IPH reserves the right to modify the technical data mentioned into this catalogue without notice. The herewith mentioned data are not bounding.

13K1
HYUNDAI

ТЕХНИЧЕСКИЕ ХАРАКТЕРИСТИКИ / *TECHNICAL DATA*

КРУТЯЩИЙ МОМЕНТ (Нм) *TORQUE (Nm)*	250
ВНУТРЕННЕЕ ПЕРЕДАТОЧНОЕ ЧИСЛО *INTERNAL RATIO*	1,40
КОЛ-ВО ЗУБЬЕВ *TEETH NUMBER*	21

КОМПЛЕКТ ЭЛЕКТРОУПРАВЛЕНИЯ / *ELECTRIC KITS*

194KE008000	ДАТЧИК ВКЛЮЧЕНИЯ+ЛАМПОЧКА+ ПРОВОДА *SWITCH KIT+PILOT LAMP+CABLES*

ПЕРЕХОДНИК UNI - ISO / *CONVERSION KIT*

ПНЕВМАТИЧЕСКИЙ / МЕХАНИЧЕСКИЙ *PNEUMATIC / MECHANIC*	UNI от/*from* DIN 5462 SE 606X01UNIZ0

ИНДИКАТОРЫ ВКЛЮЧЕНИЯ / *SWITCH KIT*

194KSP49000	ДАТЧИК ВКЛЮЧЕНИЯ КОМ JAP *PF JAP SWITCH KIT, PNEUMATIC CONTROL*

1

ТЕХНИЧЕСКИЕ ПАРАМЕТРЫ / *TECHNICAL SPECIFICATIONS*

КОРОБКА ПЕРЕДАЧ *GEARBOX*	ПЕРЕДАТОЧНОЕ ОТНОШЕНИЕ НА 1-ОЙ СКОРОСТИ *1ST GEAR RATIO*	СТОРОНА УСТАНОВКИ КОМ *ASSEMBLY SIDE*	НАПРАВЛЕНИЕ ВРАЩЕНИЯ *ROTATION DIRECTION*	ОБОРОТЫ В МИНУТУ *SPEED* ПОВЫШЕННАЯ *FAST*	СТАНД. *SLOW*	КРУТЯЩИЙ МОМЕНТ (Нм) *OUTPUT TORQUE (Nm)*	МОНТАЖНЫЙ КОМПЛЕКТ *ASSEMBLY KIT* СТАНДАРТ *STD*	SE/R	АДАПТЕР *ADAPTER*	ПРОСТАВКА *SHIM*	МОНТАЖНЫЙ КОМПЛЕКТ АДАПТЕРА *ADAPTER ASSEMBLY KIT*
HYUNDAI KH 10-6	**6,967**	◀□	↻		**1089**	**250**	**K792**				

На нашем сайте вы можете найти актуальный список КПП совместимых с данной КОМ (www.webpto.com, раздел Коробка Передач).
For the complete and updated List of Gearboxes to match with this PTO, please visit our website (www.webpto.com, Gearboxes Section).

Компания IPH оставляет за собой право на внесение любых изменений в указанные в данном каталоге технические характеристики без предварительного уведомления. Указанные данные не являются обязательными.
IPH reserves the right to modify the technical data mentioned into this catalogue without notice.
The herewith mentioned data are not bounding.