81Z1
SCANIA

КРУТЯЩИЙ МОМЕНТ (Нм) *TORQUE (Nm)*	**1000**
ВНУТРЕННЕЕ ПЕРЕДАТОЧНОЕ ЧИСЛО *INTERNAL RATIO*	**1,00**

КОД ЗАКАЗА / *ORDERING CODE*

P 81Z1 XX Y ZZZ

ТИП ФЛАНЦА / *OUTPUT VERSION*
204 = НАСОС ФЛАНЕЦ ISO ВЫХОД НАЗАД / *REAR SE 4 HOLES PUMP*

ОПЦИИ / *AVAILABLE OPTION*
0 = ОТСУТСТВУЕТ/ *NO OPTION*
5 = С ДАТЧИКОМ DIN 2.5 M16x1.5 / *WITH SWITCH DIN 2.5 M16x1.5*

ВАРИАНТЫ УПРАВЛЕНИЯ / *CONTROL OPTION*
01 = ФИКСИРОВАНОЕ УПРАВЛЕНИЕ M12x1.5 БЕЗ ФИТТИНГА
CONTROL WITH FIXED M12x1.5 COUPLING WITHOUT FITTING
P1 = ПНЕВМАТИЧЕСКОЕ УПРАВЛЕНИЕ M12x1.5 С ФИТТИНГОМ
PNEUMATIC CONTROL M12x1.5 WITH FITTING
P2 = ПНЕВМАТИЧЕСКОЕ УПРАВЛЕНИЕ M12x1.5 БЕЗ ФИТТИНГА
PNEUMATIC CONTROL M12x1.5 WITHOUT FITTING

МОДЕЛЬ / *MODEL*

КОРОБКА ОТБОРА МОЩНОСТИ / *POWER TAKE-OFF*

1

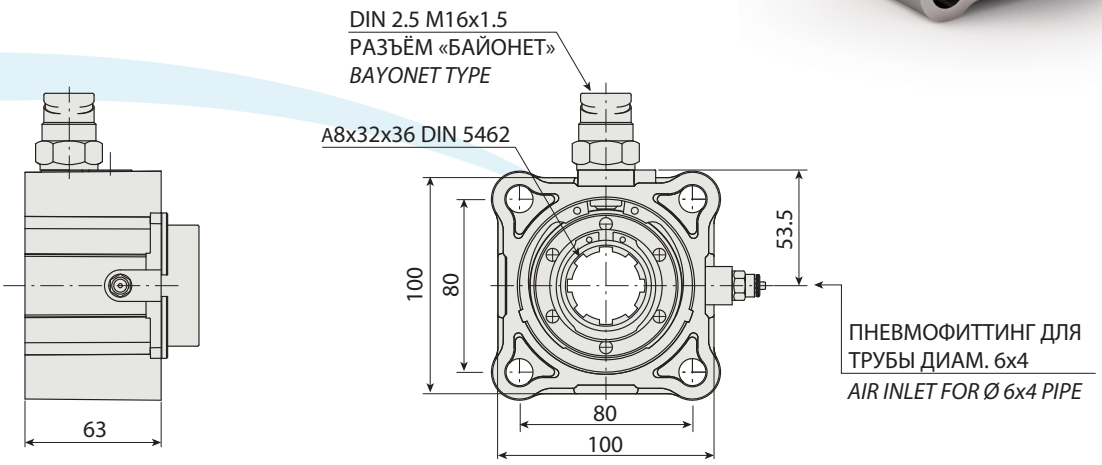

НАПРАВЛЕНИЕ ДВИЖЕНИЯ
VEHICLE MOTION DIRECTION

P	Требуемая мощность отбора на выходе КОМ *Required PTO output power in kW*
N	Скорость на выходе КОМ *PTO output speed in rpm*
M	Требуемый крутящий момент = 9552 (P/n) *Required torque = 9552 (P/n)*
Mn	Номинальный крутящий момент (см. параметры КОМ) *Nominal torque, see PTO catalogue*
Kt	Коэффицент нагрузки = 100 (M/Нм) *Load coefficient = 100 (M/Mn)*
t	Ожидаемый срок службы КОМ *PTO expected operating life in hours*

ГРАФИК / *PRESSURE DIAGRAM*

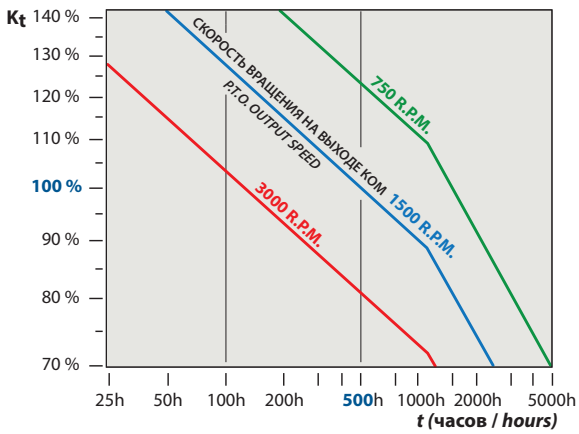

Коробки отбора мощности расчитаны на гарантированный рабочий жизненый цикл в 500 часов при 1500 об/мин и максимальном крутящем моменте. На диаграмме расчитан жизненый цикл КОМ при других параметрах работы.

Pto's are designed for a calculated operating life of 500 working hours at 1500 rpm. The following diagram indicates the expected PTO operating life in the case of different operating conditions.

INTERPUMP HYDRAULICS

Компания IPH оставляет за собой право на внесение любых изменений в указанные в данном каталоге технические характеристики без предварительного уведомления. Указанные данные не являются обязательными.
IPH reserves the right to modify the technical data mentioned into this catalogue without notice. The herewith mentioned data are not bounding.

81Z1
SCANIA

ТЕХНИЧЕСКИЕ ХАРАКТЕРИСТИКИ / *TECHNICAL DATA*

КРУТЯЩИЙ МОМЕНТ (Нм) *TORQUE (Nm)*	1000
ВНУТРЕННЕЕ ПЕРЕДАТОЧНОЕ ЧИСЛО *INTERNAL RATIO*	1,00
КОЛ-ВО ЗУБЬЕВ *TEETH NUMBER*	12

НАБОР ФЛАНЦА / *FLANGE KIT*

606X03F0500	DIN 00 x PTO 0081
606X03F0600	DIN 10 x PTO 0081
606X03F0700	SPICER 1120 x PTO 0081
606X03F0800	SPICER 1300 x PTO 0081
606X03F0900	KIOKUTO "B"x 0081
606X03F1000	SPICER 1400 x PTO 0081

ПЕРЕХОДНИК UNI - ISO / *CONVERSION KIT*

ПНЕВМАТИЧЕСКИЙ / МЕХАНИЧЕСКИЙ *PNEUMATIC / MECHANIC*	UNI от/*from* DIN 5462 SE 606X02Z0000

ИНДИКАТОРЫ ВКЛЮЧЕНИЯ / *SWITCH KIT*

194KSP19000	DIN 2.5 M16x1.5

1

ТЕХНИЧЕСКИЕ ПАРАМЕТРЫ / *TECHNICAL SPECIFICATIONS*

КОРОБКА ПЕРЕДАЧ *GEARBOX*	ПЕРЕДАТОЧНОЕ ОТНОШЕНИЕ НА 1-ОЙ СКОРОСТИ *1ST GEAR RATIO*	СТОРОНА УСТАНОВКИ КОМ *ASSEMBLY SIDE*	НАПРАВЛЕНИЕ ВРАЩЕНИЯ *ROTATION DIRECTION*	ОБОРОТЫ В МИНУТУ *SPEED* ПОВЫШЕННАЯ *FAST*	СТАНД. *SLOW*	КРУТЯЩИЙ МОМЕНТ (Нм) *OUTPUT TORQUE (Nm)*	МОНТАЖНЫЙ КОМПЛЕКТ *ASSEMBLY KIT* СТАНДАРТ *STD*	SE/R	АДАПТЕР *ADAPTER*	ПРОСТАВКА *SHIM*	МОНТАЖНЫЙ КОМПЛЕКТ АДАПТЕРА *ADAPTER ASSEMBLY KIT*
SCANIA G 670	7,7200	●	↻		540	1000	K219				
SCANIA GR 875		● 32T	↺		1000	1000			601K6460000		K219
SCANIA GR 875		● 25T	↺		1280	700	K219				
SCANIA GR 905		● 32T	↺		1000	1000			601K6440000		K219
SCANIA GR 905		● 25T	↺		1280	700	K219				
SCANIA GRS 895		● 32T	↺	1240	1000	1000			601K6460000		K219
SCANIA GRS 895		● 25T	↺	1580	1280	700	K219				
SCANIA GRS 905		● 32T	↺	1240	1000	1000			601K6440000		K219
SCANIA GRS 905		● 25T	↺	1580	1280	700	K219				
SCANIA GRS 905 R		● 32T	↺	1240	1000	1000			601K6440000		K219
SCANIA GRS 905 R		● 25T	↺	1580	1280	700	K219				
SCANIA GRSO 905		● 39T	↺	1030	820	1000			601K6450000		K219
SCANIA GRSO 905		● 31T	↺	1290	1030	700	K219				
SCANIA GRSO 925		● 39T	↺	1030	820	1000			601K6450000		K219
SCANIA GRSO 925		● 31T	↺	1290	1030	1000	K219				

На нашем сайте вы можете найти актуальный список КПП совместимых с данной КОМ (www.webpto.com, раздел Коробка Передач).
For the complete and updated List of Gearboxes to match with this PTO, please visit our website (www.webpto.com, Gearboxes Section).

Компания IPH оставляет за собой право на внесение любых изменений в указанные в данном каталоге технические характеристики без предварительного уведомления. Указанные данные не являются обязательными.
IPH reserves the right to modify the technical data mentioned into this catalogue without notice.
The herewith mentioned data are not bounding.